





BISOL GROUP

Vrhunske solarne rešitve evropskega porekla.

BISOL
Solar company!

OSNOVNI PODATKI O BISOL GROUP

Solar company!

- **SKUPINA USTANOVLJENA LETA 2004**
- **200 ZAPOSLENIH**
  (invalidom prijazno delovno okolje)
- **> 99 % PRIHODKOV OD IZVOZA**
  (54 držav po svetu)
- **EVROPSKI PROIZVAJALEC FOTONAPETOSTNIH MODULOV IN OSTALIH SOLARNIH KOMPONENT**
  (fotonapetostni moduli, nosilna konstrukcija, otočni in hibridni sistemi, solarna ulična razsvetljava)
- **LASTNE INVESTIVCIJE V SONČNE ELEKTRARNE (NAJEM STREH)**
  (več kot €50 m → 20+ MW)
- **SONČNE ELEKTRARNE NA KLJUČ**
  (več kot 40 MW → 400+ projektov v izbranih državah)

PRODAJNA MREŽA

BISOL
Solar company!

SEDEŽ PODJETJA & PROIZVODNJA
Kapaciteta: ~150 MW

PREDSTAVNIŠTVA
Velika Britanija
Benelux
Francija
Italija

IZVOZNI TRGI
54 držav po svetu
5 kontinentov

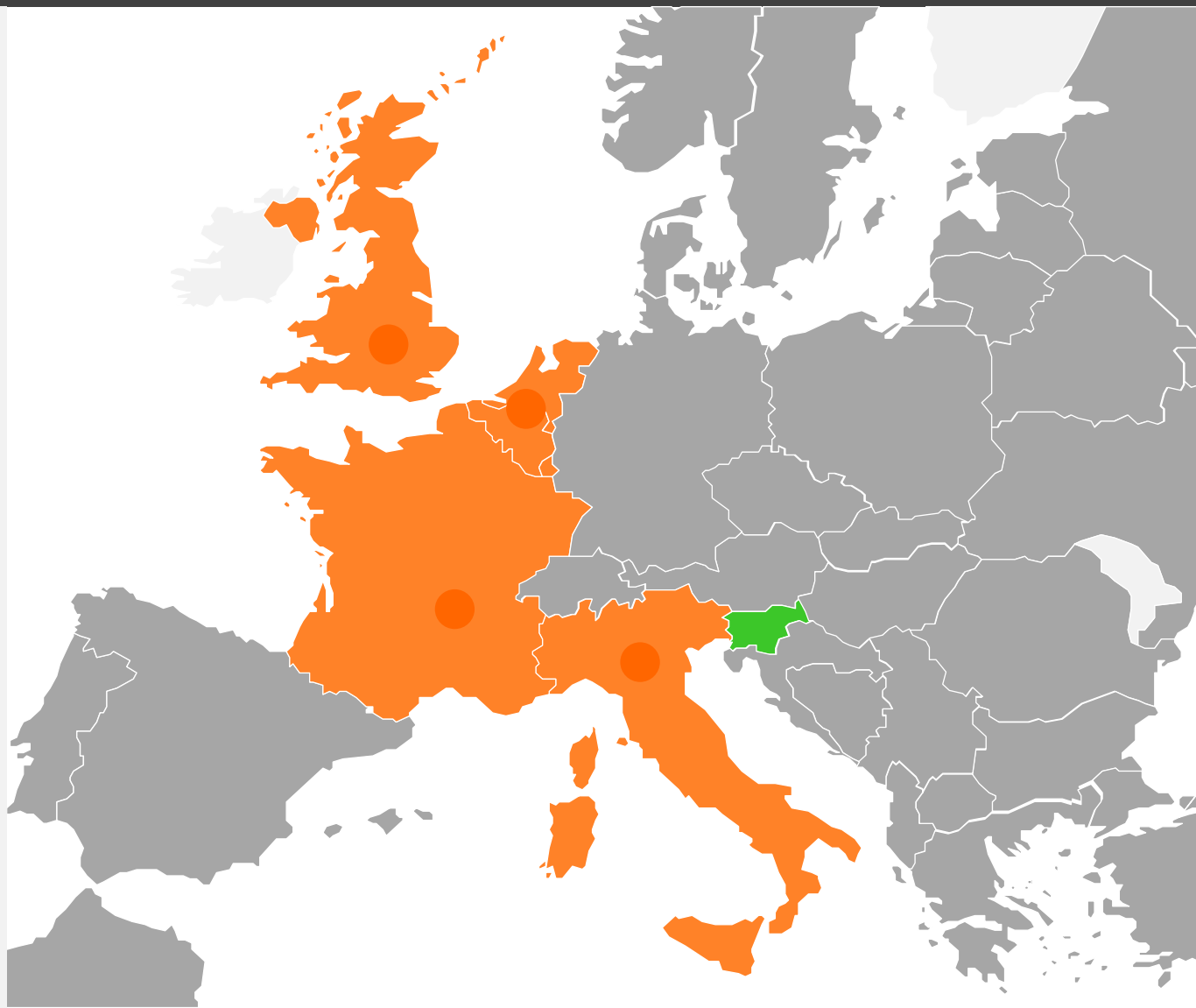

PORTFELJ PROIZVODOV BISOL

BISOL
Solar company!

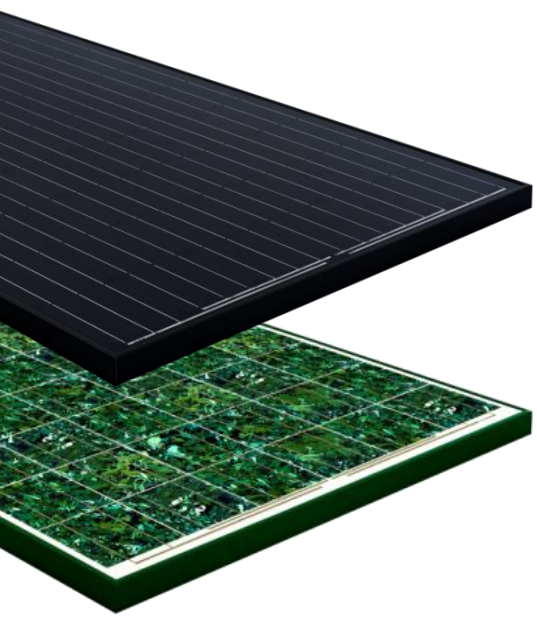

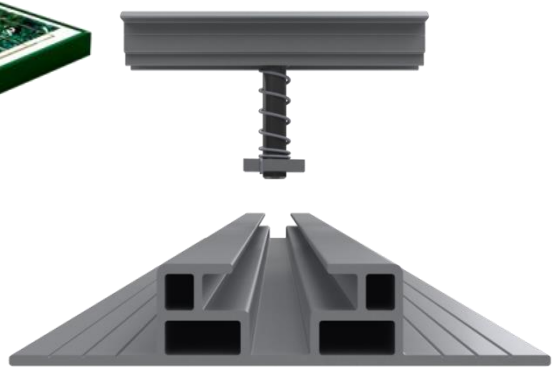



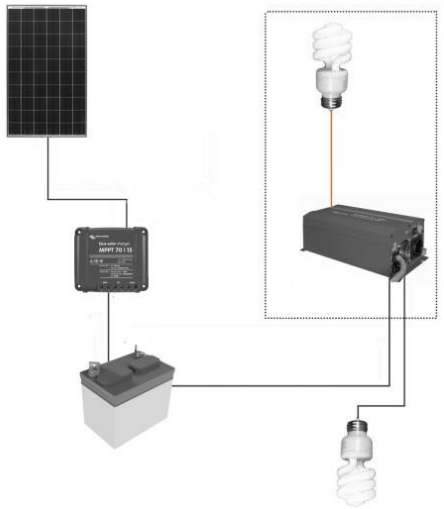

SOLARNI MODULI

NOSILNE KONSTRUKCIJE

SOLARNA ULIČNA RAZSVETLJAVA

OTOČNI & HIBRIDNI SISTEMI

FOTONAPETOSTNI MODULI BISOL

BISOL
Solar company!

Proizvedeno v EU
Brez uvoznih carin

Izjemno nizka degradacija
Po rezultatih TUV-testiranja le 0,5%

Izključno pozitivne tolerance izhodne moči
Odlična vrednost za kupce

Razvrščanje modulov
Po toku in napetosti za maksimalno skladnost modulov

13% višji energijski izpleni od pričakovanih
Glede na delovanje fotonapetostnih sistemov v realnih pogojih

Vsi relevantni certifikati



ISO 9001 ISO 14001 OHSAS 18001 BUREAU VERITAS Certification · PV CYCLE · CERTIFIED IEC 61730 Ed.1 · CERTIFIED IEC 61215 Ed.2 · CE · MCS · ÖVE · AIT Austrian Institute of Technology · ISTITUTO GIORDANO Qualità al Plurale Fire resistant - Class 1 (UNI 9177) · Salt water mist resistance certificate · Ammonia NH3 resistance certificate · ANSI UL 1703 · AS5033 compliant

INTEGRIRANI MODULI BISOL

BISOL
Solar company!





BISOL SPECTRUM SERIJA

BISOL
Solar company!





BISOL LUMINA SERIJA

Solar company!



BISOL LAMINATE SERIJA

BISOL
Solar company!





NOSILNE KONSTRUKCIJE BISOL EASYMOUNT

Solar company!

Rešitve za vsak tip strehe
Širok razpon sistemov za poševne in ravne strehe

Nadpovprečna mehanska odpornost
Strokovna zasnova in vrhunski materiali za visoko odpornost

Temeljito preizkušene
V realnih pogojih na več kot 50 MW solarnih sistemov

Hitra in preprosta montaža
Pametna zasnova omogoča krajši čas montaže

Stroškovno učinkovita zasnova
Popolno dimenzioniranje za najboljše razmerje med ceno in učinkovitostjo

Do 15-letna garancija na obstojnost
Zagotovljena dolga življenjska doba

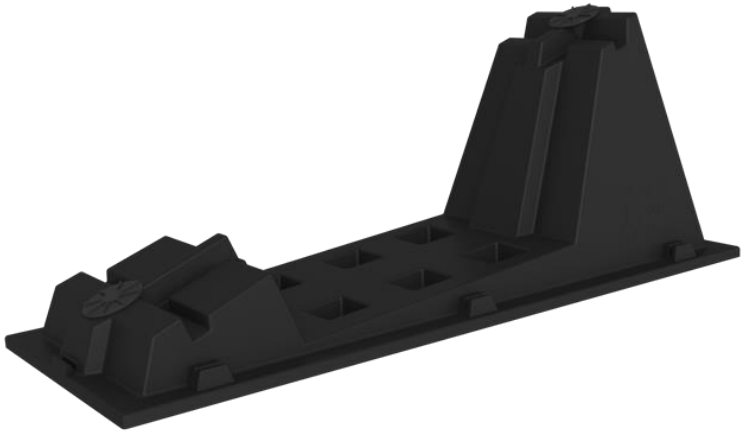



PODPORA STRANKAM Z EASYTOOL 1.0

Solar company!

Domače orodje za projektiranje

V nekaj preprostih korakih poišče najprimernejšo nosilno konstrukcijo

Lažje naročanje

Pripravi popoln seznam vseh komponent in potrebnih količin

Tehnična podpora izkušene ekipe BISOL

Na voljo za vsa specifična vprašanja o obtežbah in vetrnih zaščitah

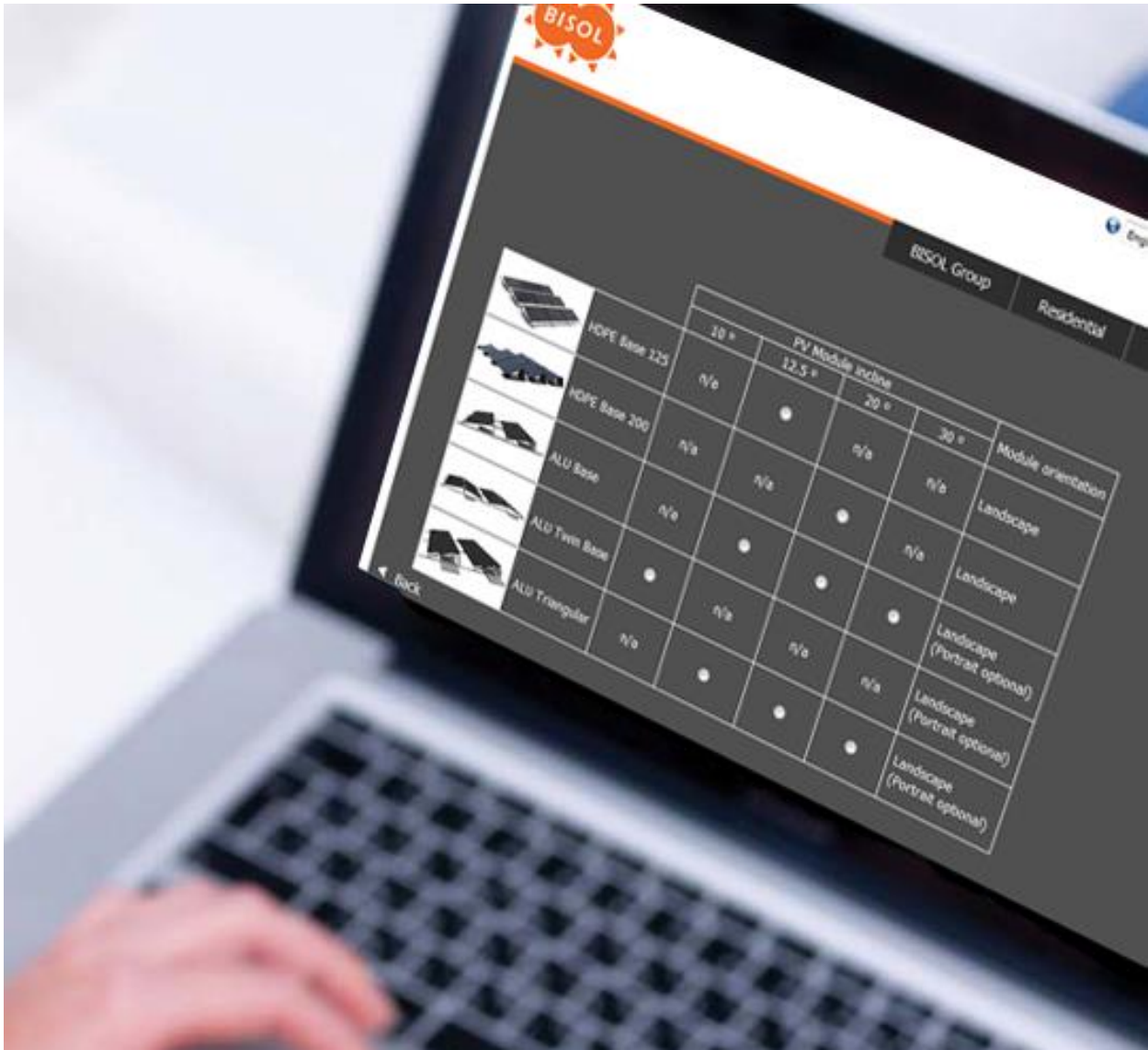

OTOČNI IN HIBRIDNI SISTEMI

- Otočni ali interaktivni z omrežjem
- Idealni za:
  - odročna območja
  - območja brez dostopa do električnega omrežja
  - kot rezervni vir v primeru izpada elektrike
- Rezervni vir obstoječemu viru električne energije
- Širok razpon moči v otočnem delovanju (350 W – 1 MW)
- Zanesljive komponente najvišje kakovosti
- Podaljšana avtonomija
- Zasnova po meri

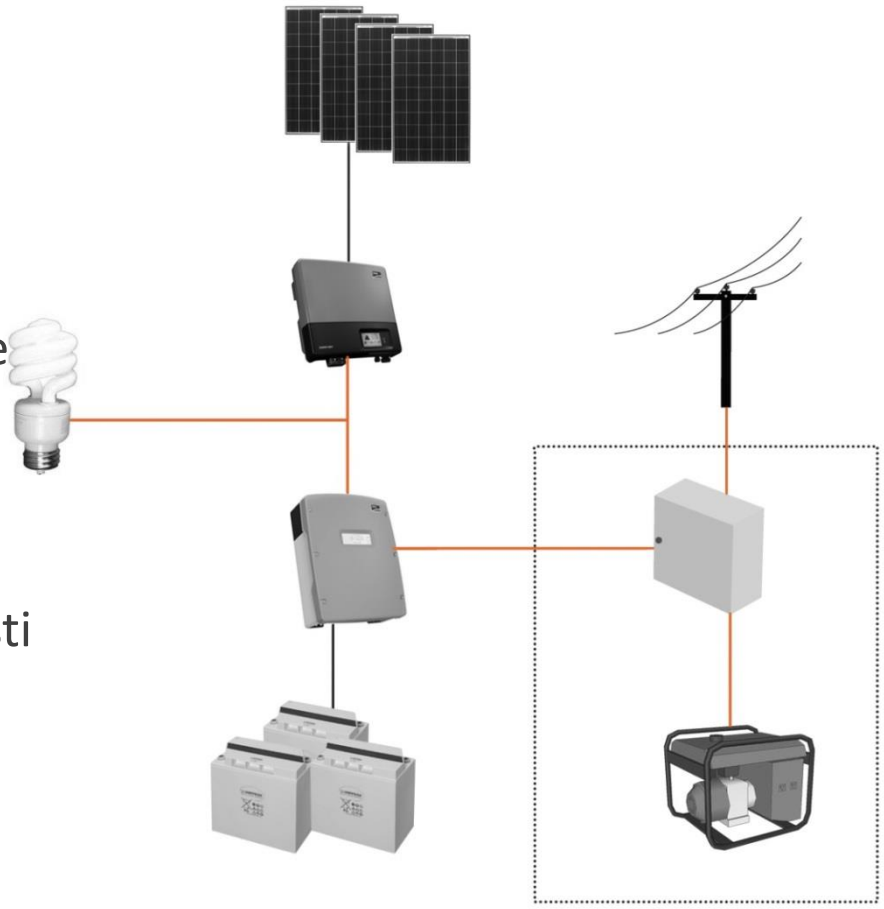

SOLARNA ULIČNA SVETILKA BISOL SSL-30

BISOL
Solar company!

- Evropske komponente
- 27 ur avtonomije
- Zaščita IP65
- 100,000 ur delovanja LED-svetila
- ULOR=0
- 1,500 ciklov akumulatorskih baterij
- Full-black ali Silver izvedba
- Pametne funkcije: vklop/izklop, svetlobni sensor, zaznavanje gibanja
- Različne tehnologije shranjevanja energije
- Na voljo številne opcije in nadgradnje



NADZOR IN VZDRŽEVANJE ELEKTRARN

NADZOR VEČ KOT 145 SISTEMOV (25+ MW)

BISOL
Solar company!

OVERVIEW | DETAILS | MY PROFILE | MAINTENANCE | BISOL NEWS 1

Basic power plant information



Latest news: January 30, 2013 – ETN certificate confirms that BISOL PV modules are approved for in-roof installations with IRFTS's Easy Roo.. ..more

Power plant energy yield

Daily yield | Monthly yield | Yearly yield

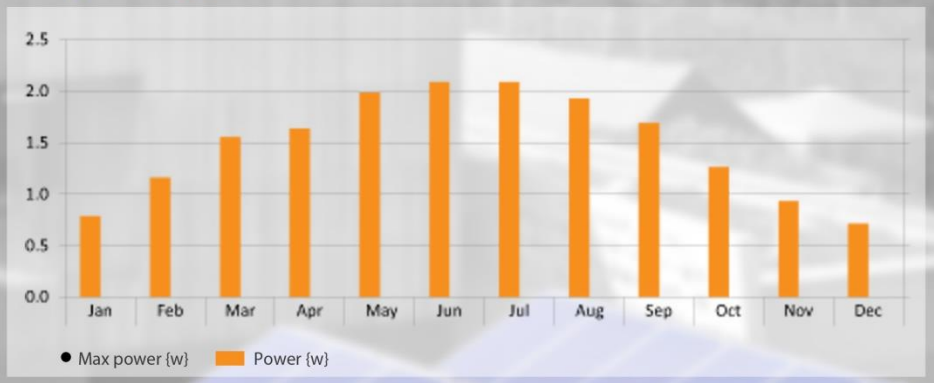

Irradiation: 20%

The green effect



Status	80 %
Nominal power:	45,52 kWp
Current power:	12 kWp
Energy production	
Today:	5 Wh
This month:	20 kWh
This year:	500 kWh
Income:	
Today:	250 €
This month:	1,520 €
This year:	35,254 €

Weather forecast

10°C/15°C
Monday

10°C/20°C
Tuesday

16°C/25°C
Wednesday

16°C/25°C
Thursday

POSTAVITEV PROJEKTOV NA KLJUČ

KAPCHAGAY, KAZAHSTAN, 2 MW

BISOL
Solar company!





POSTAVITEV PROJEKTOV NA KLJUČ

BUŠTEHRAD, ČEŠKA, 2.4 MW

BISOL
Solar company!



SLOVENSKO TEHNOLOŠKO ZNANJE

BISOL
Solar company!

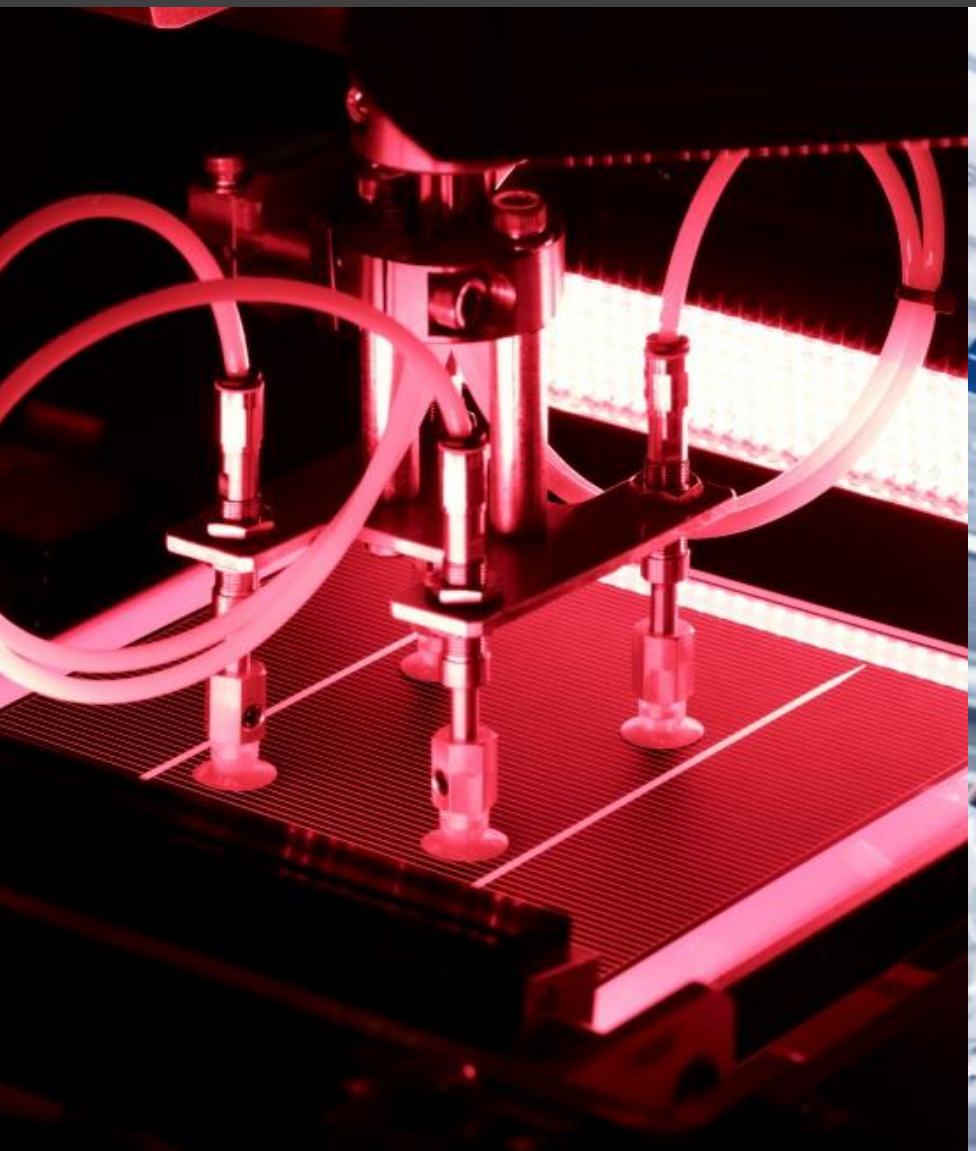



KAKOVOST MODULOV BISOL ZGOTAVLJA OBČUTNO DALJŠO ŽIVLJENJSKO DOBO

BISOL
Solar company!

Test z vročo vlago v klimatski komori:

- **1.000 h = 25 let v realnih pogojih**
  → zanemarljiv upad moči (potrditev uradnih rezultatov TÜV Rheinland IEC 61215)
- **2.000 h = 50 let v realnih pogojih**
  → 0 % do 6 % izguba moči (še vedno znotraj garancije na 80 % izhodne moči)
- **3.000 h = 75 let v realnih pogojih**
  → 26 % povprečna degradacija (nekateri moduli še znotraj garancijskih okvirjev)
- **4.000 h = 100 let v realnih pogojih**
  → še vedno do 52 % izhodne moči



BISOL

Sončno podjetje!









Modra odločitev za zeleno prihodnost!

274 sončnih elektrarn BISOL skupne moči **39.000 kW** prihrani več kot **25.000 ton CO_2** na leto.

Fotonapetostni moduli BISOL z zeleno električno energijo oskrbujejo že **47.373** evropskih gospodinjstev.